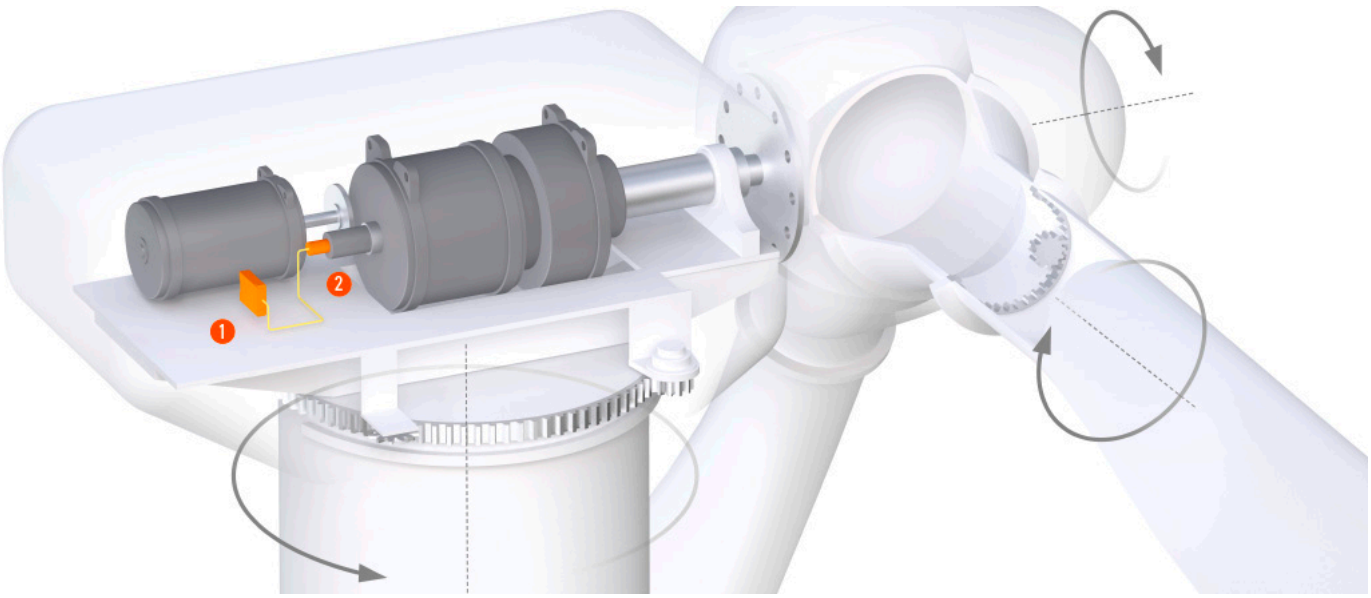

Функционална безопасност за вятърни турбини.

Безопасно наблюдение на задвижването със следене на скоростта и енкодери. Наличността на системата е особено важна при вятърните турбини за степента на ефективност и по този начин за ефективно производство на енергия. Използват се сензори за наблюдение на безопасното задвижване, за да се предотврати повреда и скъп престой. Мерките за безопасност изискват оптимално взаимодействие между сензорите за безопасност и модулите за наблюдение на безопасността. Kübler предлага пълен пакет за тази цел, състоящ се от сертифицирани енкодери до SIL3 / PLe и малки системи за контрол на безопасността.

Откриване на прекомерни скорости с безопасна цялостна система.

Комбинацията между следене на скоростта и сертифицирани енкодери до SIL3 / PLe е оптималното решение за наблюдение на безопасно движение и по този начин за ранно откриване на прекомерни скорости. Енкодерът със SinCos сигнали, интегриран в плъзгащият пръстен, означава надеждно откриване на скоростта на вала на ротора.

Изделия.

1 Speed monitor SIL3/PLe

- SinCos/Incremental inputs: 2
- Safe digital inputs and outputs
- OLED touchscreen, removable

To the products >

2 Incremental encoders up to SIL3/PLe

- Sturdy design
- Optical – precise
- Dimension of ø 58 mm
- SinCos interface

To the Sendix 5814FS/5834FS >

2 Absolute encoders singleturn up to SIL3/PLe

- Sturdy design
- Optical – precise
- Dimension of ø 58 mm
- SSi, BiSS+SinCos interface

To the Sendix 5853FS/5873FS >

Кликнете върху снимките за повече информация!

Източник: Fritz KÜBLER GmbH
Съставил: Ивайло Иванов ©
СЕНЗОМАТ ООД

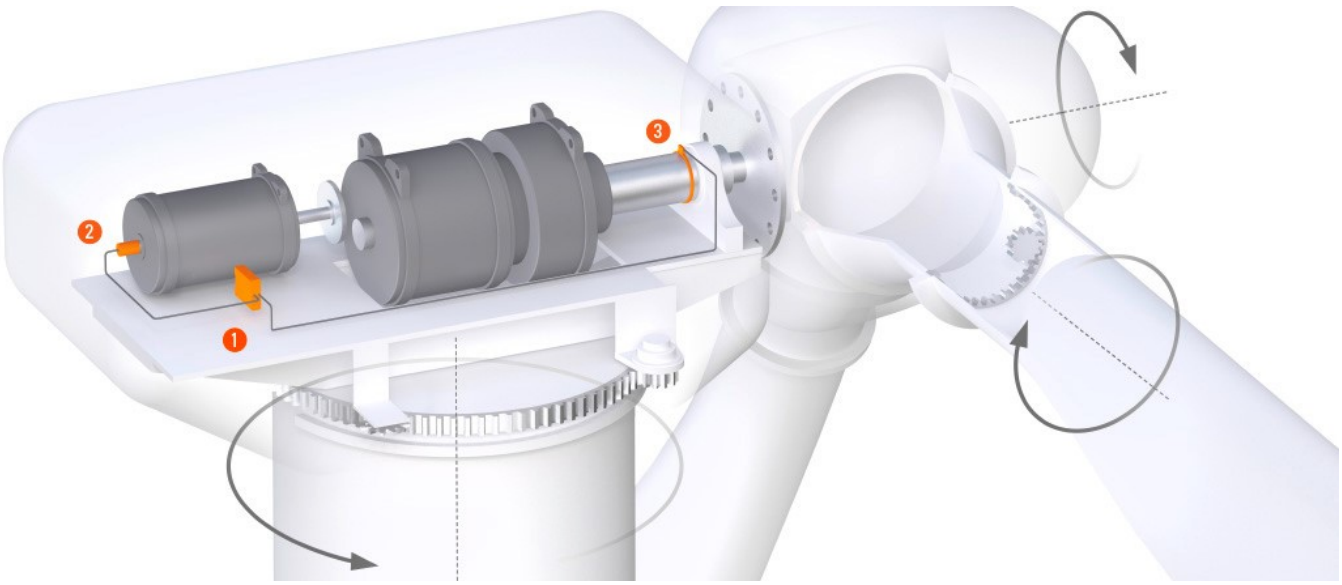

Функционална безопасност за вятърни турбини.

Безопасно наблюдение на задвижването със следене на скоростта и енкодери. Наличността на системата е особено важна при вятърните турбини за степента на ефективност и по този начин за ефективно производство на енергия. Използват се сензори за наблюдение на безопасното задвижване, за да се предотврати повреда и скъп престой. Мерките за безопасност изискват оптимално взаимодействие между сензорите за безопасност и модулите за наблюдение на безопасността. Kübler предлага пълен пакет за тази цел, състоящ се от сертифицирани енкодери до SIL3 / PLe и малки системи за контрол на безопасността.

Откриване на прекомерни скорости с два инкрементални енкодера.

Като алтернатива е възможно да се монтират два енкодера в различни точки на измерване в задвижващия механизъм, за да се осигури безопасно наблюдение на задвижването. В допълнение към мониторинга на скоростта, разликата между вала на ротора и генератора също е оптимално следена за приплъзване или прекъсване на предавката.

Изделия.

1 Speed monitor SIL3/PLe

- SinCos/Incremental inputs: 2
- Safe digital inputs and outputs
- OLED touchscreen, removable

To the products >

2 Heavy duty incremental encoder

- Particularly resilient
- Bearing insulation up to 2.5 kV
- Optical – precise
- Resolution max. 5000 ppr.

To the Sendix H120 >

3 Bearingless encoders

- Magnetic – sturdy
- High level of control quality thanks to digital signal processing
- Direct mounting on the rotor or generator shaft

To the RLI200 >

Кликнете върху снимките за повече информация!

Източник: Fritz KÜBLER GmbH
Съставил: Ивайло Иванов ©
СЕНЗОМАТ ООД